品名・形式寸法	重量
ﾄｰｶｲﾌﾟﾚｷｬｽﾄｹｰﾌﾞﾙﾀﾞｸﾄ　PC40-0.5m	97 kg

製品図

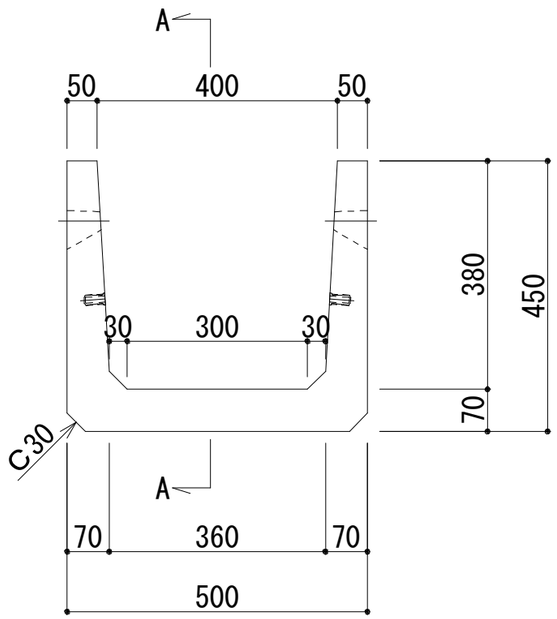
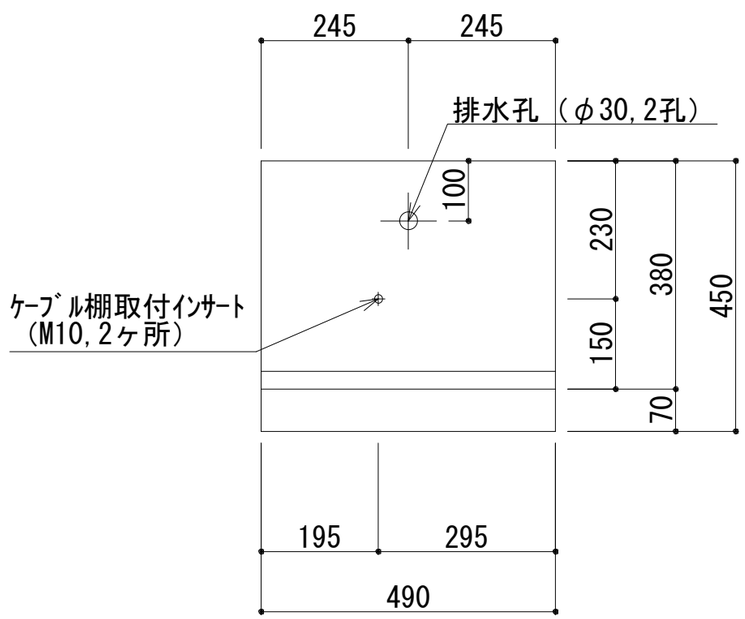
A-A 断面図